Azuma 45

sit on

design Lievore Altherr

Cod. 5082 | Pub. 01.2021

dimensioni | dimensions | dimension | размеры

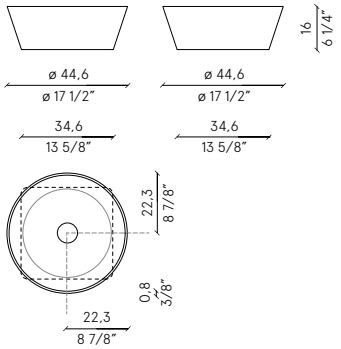

profondità vasca | basin depth | profondeur vasque | глубина раковины
13 cm | 5 1/8"

disposizione | layout | disposition | расположение

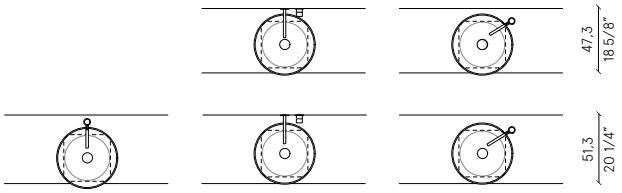

dim. foro | holes dimentions | dim. de trou | размеры отверстия

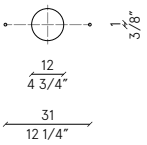

descrizione | description | description | описание

piletta in finitura a scarico continuo
finished drain with continuous waste
bonde en finition à drainage continu
сток с отделкой для непрерывного слива

finiture | finishes | finitions | отделки

sintetico opaco | matt synthetic | synthétique mat | матовое соединение

cristalplant

laccato, laccato metallizzato, laccato Sillmatt | lacquered, metallic lacquered, Sillmatt lacquered | laqué, laques métallisés, laqué Sillmatt | лакировке, металлический лакированный, лакированный Sillmatt

peso netto | net weight | pods net | нетто

8 kg

certificazioni | certifications | certifications | сертификация

C US

noorth
milldue edition

sit on

design Lievore Altherr

Cod. 5101 | Pub. 01.2021

dimensioni | dimensions | dimension | размеры

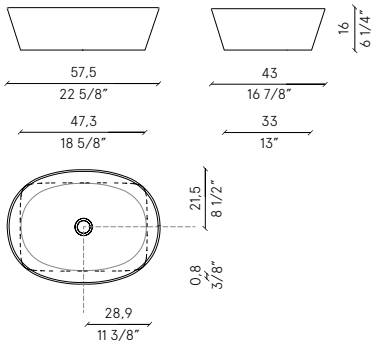

profondità vasca | basin depth | profondeur vasque | глубина раковины
13 cm | 5 1/8"

disposizione | layout | disposition | расположение

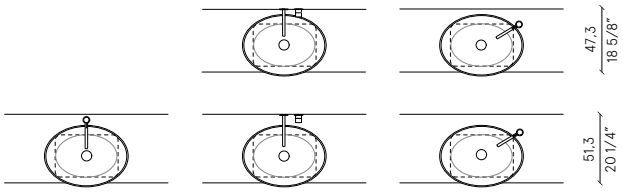

dim. foro | holes dimentions | dim. de trou | размеры отверстия

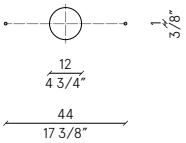

descrizione | description | description | описание

piletta in finitura a scarico continuo
finished drain with continuous waste
bonde en finition à drainage continu
сток с отделкой для непрерывного слива

finiture | finishes | finitions | отделки
sintetico opaco | matt synthetic | synthétique mat | матовое соединение

cristalplant

laccato, laccato metallizzato, laccato Sillmatt | lacquered, metallic lacquered, Sillmatt lacquered | laqué, laques métallisés, laqué Sillmatt | лакировке, металлический лакированный, лакированный Sillmatt

peso netto | net weight | pods net | нетто

9,5 kg

certificazioni | certifications | certifications | сертификация

finiture | finishes | finitions | отделки

esterno, esterno + interno lavabo laccato opaco | exterior, exterior + inner washbasin matt lacquered | extérieur, extérieur + interne vasque laqué mat | матовая лакированная раковина: внешняя, внешняя + внутренняя

bianco	nuvola	sabbia	giada	ametista	pietra	origano	bosco
riso	luna	argilla	neve	agata	creta	castoro	fango
zaffiro	grafite	oceano	nero	fuoco	caffè		

esterno, esterno + interno lavabo laccato metallizzato | exterior, exterior + inner washbasin metallic lacquered | extérieur, extérieur + interne vasque laqué métallisés
умывальник лакированный металлик: внешний, внешний + внутренний

platino	zinco	quarzo	ambra	titanio	basalto

esterno, esterno + interno lavabo laccato Sillmatt | exterior, exterior + inner washbasin Sillmatt lacquered | extérieur, extérieur + interne vasque laqué Sillmatt | умывальник лакированный Sillmatt: внешний, внешний + внутренний

latte	seta	tortora	lavica	antracite

cura e manutenzione | care and maintenance | soin et entretien
уход и обслуживание

Cristalplant

Pulire con acqua e sapone, risciacquando abbondantemente. Cristalplant è un materiale compatto e omogeneo in tutto il suo spessore, quindi può essere riparato da ogni tipo di aggressione superficiale (graffi, bruciature, macchie ostinate) semplicemente mediante carteggiatura con carta abrasiva finissima e pulizia con detersivi abrasivi di uso comune.
Si sconsiglia l'uso di: acidi e basi forti (come acido cloridrico e soda caustica), chetoni (acetone), solventi clorurati (trielina) e prodotti usati nel settore della verniciatura.

Clean with soap and water, rinse thoroughly. Cristalplant is a compact and homogenous thick material, so it can be protected from any kind of surface aggression (scratches, burns and stubborn stains) by simply sanding with very fine abrasive paper and cleaning with commonly used abrasive detergents. We do not recommend using: strong acids and bases (such as hydrochloric acid and caustic soda), ketones (acetone), chlorinated solvents (trichlorethylene) and products used in the painting sector.

Nettoyez à l'eau et au savon en rinçant abondamment. Cristalplant est un matériau compact et homogène dans toute son épaisseur. Il peut donc être réparé à partir de tout type d'agression superficielle (rayures, brûlures, taches tenaces) simplement en ponçant avec un papier abrasif très fin et en le nettoyant avec des détergents abrasifs courants.
L'utilisation d'acides et de bases forts (tels que l'acide chlorhydrique et la soude caustique), les cétones (acétone), les solvants chlorés (trichloroéthylène) et les produits utilisés dans le secteur de la peinture n'est pas recommandée.

Очищать водой с мылом и ополаскивать обильным количеством воды.
Cristalplant - это компактный однородный по всей своей толщине материал, поэтому подлежит восстановлению в случае любых поверхностных повреждений (царапины, ожоги, трудно выводимые пятна) просто при помощи очень мелкой абразивной бумаги и посредством обработки обычными абразивными моющими средствами.
Не рекомендуется применять сильные кислоты и щелочи (такие как соляная кислота и каустическая сода), кетоны (ацетон), хлорированные растворители (трихлорэтилен) и средства, используемые в отрасли лакокрасочных покрытий.

laccato | lacquered | laqué | матовый

I lavabi con laccatura esterna vanno puliti esternamente con panno morbido o spugna umida o con alcool etilico diluito. Non usare prodotti contenenti ammoniaca, acetone, cloro, solventi. Non usare sugne abrasive.

Furniture should be cleaned with a soft cloth or with diluted ethyl alcohol.
Do not use products containing ammonia, acetone, chlorine, solvents.
Do not use abrasive sponges.

Les meubles doivent être nettoyés avec un chiffon doux ou une éponge humide ou de l'alcool éthylique dilué. N'utilisez pas de produits contenant de l'ammoniaque, de l'acétone, du chlore, des solvants. N'utilisez pas d'éponges abrasives.

Мебель следует очищать мягкой ветошью или губкой, смоченной в воде или в разбавленном этиловом спирте.Нельзя использовать средства, содержащие аммиак, ацетон, хлор, растворители. Нельзя использовать абразивные губки.

avvertenze materiali | material warnings | avertissements matériels
предупреждения касательно материалов

Cristalplant

È un materiale composito formato da un'alta percentuale di cariche minerali naturali (tri idrato di alluminio derivante dalla bauxite) ed una bassa percentuale di polimeri poliesteri ed acrilici di elevata purezza; è quindi un materiale inerte, ipoallergenico e non tossico.È altamente resistente al fuoco, con un'ottima resistenza agli UV, compatto e non poroso, igienico, resistente e piacevole al tatto per la sua finitura vellutata simile alla pietra naturale. È ripristinabile al 100%, ciò vuol dire che può essere riportato all'aspetto originale. Le proprietà di durevolezza e ripristinabilità lo rendono quindi eco-compatibile.

It is a composite material formed by a high percentage of natural mineral fillers (aluminium tri hydrate deriving from bauxite) and a low percentage of high purity polyester and acrylic polymers; it is, therefore, an inert, hypoallergenic and non-toxic material. It is highly resistant to fire, with excellent resistance to UV, compact and non-porous, hygienic, resistant and pleasant to the touch due to its velvety finish similar to natural stone. It is 100% restorable, which means it can be restored to its original appearance. Therefore, the properties of durability and restorability make it eco-friendly.

Il s'agit d'un matériau composite constitué d'un fort pourcentage de charges minérales naturelles (tri-hydrate d'aluminium dérivé de la bauxite) et d'un faible pourcentage de polymères polyester et acryliques de haute pureté ; c'est donc un matériau inerte, hypoallergénique et non toxique, très résistant au feu, avec une excellente résistance aux rayons UV, compact et non poreux, hygiénique, résistant et agréable au toucher grâce à sa finition veloutée semblable à la pierre naturelle. Il est 100 % recouvrable, ce qui signifie qu'il peut être restauré dans son aspect d'origine. Les propriétés de durabilité et restauration le rendent donc éco-compatible.

Это композитный материал с большим процентным содержанием натуральных минеральных наполнителей (тригидрат алюминия, получаемый из боксита) и низким процентным содержанием полиэфирных и акриловых полимеров высокой степени чистоты.Это инертный гипоаллергенный и нетоксичный материал, обладающий высокой огнеупорностью и превосходной стойкостью к УФ-излучению. Помимо того, этот материал является компактным, непористым, гигиеничным, прочным и приятным на ощупь благодаря бархатистой поверхности, похожей на поверхность натурального камня. Имеется возможность 100% восстановления, то есть можно полностью восстановить изначальный вид. Долговечность и возможность восстановления изначального вида делают его природосберегающим материалом.